Elektryczny wózek ciągnikowy QDD10

	Charakterystyka ogólna			
1.1.	Producent			EP
1.2.	Model			**QDD10**
1.3.	Rodzaj zasilania			Elektryczny
1.4.	Typ operatora			Pieszy
1.5.	Udźwig	Q	kg	1000
1.6.	Siła uciągu	F	N	200
1.7.	Rozstaw osi	Y	mm	315
	Waga			
2.1.	Waga wózka (z baterią)		kg	98
2.2.	Obciążenie osi z ładunkiem (strona napędowa / strona załadunkowa)		kg	98/0
2.3.	Obciążenie osi bez ładunku (strona napędowa / strona załadunkowa)		kg	78/20
	Koła/rolki			
3.1.	Rodzaj kół (napędowe/załadunkowe)			PU
3.2.	Rozmiar kół napędowych (średnica x szerokość)		mm	2x Φ250x85
3.3.	Rozmiar kół załadunkowych (średnica x szerokość)		mm	2x Φ75x32
3.4.	Ilość kół (napędowe/załadunkowe)		mm	2x /2
3.6.	Rozstaw przednich kół		mm	428
3.7.	Rozstaw tylnych kół		mm	217
	Wymiary			
4.1.	Wysokość uchwytu w pozycji jazdy min./max.	h_{14}	mm	835~930~1010
4.2.	Całkowita długość	l_1	mm	1255~1315~1345
4.3.	Całkowita szerokość	b_1/b_2	mm	520
	Osiągi			
5.1.	Prędkość jazdy (z ładunkiem / bez ładunku)		km/h	4.5/5.0
5.2.	Siła uciągu		N	200
5.3.	Max. Siła uciągu		N	650
5.4.	Zdolność pokonywania wzniesień		%	3/16
5.5.	Hamulec			Mechaniczny
	Napęd			
6.1.	Moc silnika napędowego 60 min		kW	0.4
6.2.	Max. Rozmiar baterii		mm	196/165/175
6.3.	Napięcie/pojemność baterii		V/Ah	2x12/50
6.4.	Waga baterii		kg	2x19
	Inne			
7.1.	Rodzaj silnika napędowego			DC
7.2.	Poziom hałasu			74
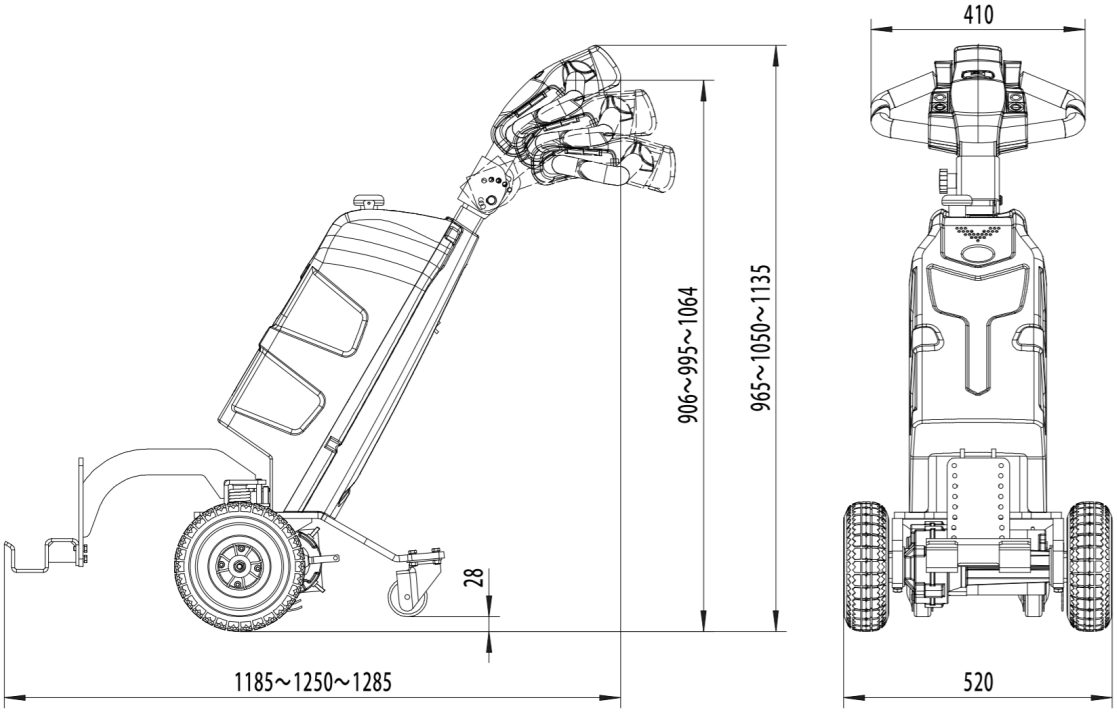
WYMIARY: Elektryczny wózek ciągnikowy QDD10